ՀԱՄԱՁԱՅՆԵՑՎԱԾ Է
ՀԱՅԱՍՏԱՆԻ ՀԱՆՐԱՊԵՏՈՒԹՅՈՒՆ
ԿՈՏԱՅՔԻ ՄԱՐԶ ՆՈՐ ՀԱՃԸՆ ՀԱՄԱՅՆՔ

ՀԱՄԱՅՆՔԻ ՂԵԿԱՎԱՐ ______________ Գ. ՄԱԹԵՎՈՍՅԱՆ

« ՊՌՈՖ - ԷՔՍՊԵՐՏ » ՍՊԸ
+374 94 25 08 79

ՆՈՐ ՀԱՃԸՆ ՀԱՄԱՅՆՔԻ ՆՈՐ ՀԱՃԸՆ ՔԱՂԱՔԻ ԹՈՒՄԱՆՅԱՆ ՓՈՂՈՑԻ ԱՍՖԱԼՏԱՊԱՏՄԱՆ ՇԻՆԱՐԱՐԱԿԱՆ ԱՇԽԱՏԱՆՔՆԵՐԻ ԿԱԶՄԱԿԵՐՊՄԱՆ ԱՇԽԱՏԱՆՔԱՅԻՆ ՆԱԽԱԳԻԾ

ԿԱՌՈՒՑԱՊԱՏՈՂ ______________ ՆՈՐ ՀԱՃԸՆԻ ՀԱՄԱՅՆՔԱՊԵՏԱՐԱՆ

ՏՆՕՐԵՆ ______________ Գ. ԿԱՐԱՊԵՏՅԱՆ

2024թ.

«ՊՐՈՖ-ԷՔՍՊԵՐՏ»

ՍԱՀՄԱՆԱՓԱԿ ՊԱՏԱՍԽԱՆԱՏՎՈՒԹՅԱՄԲ ԸՆԿԵՐՈՒԹՅՈՒՆ

ՕԲՅԵԿՏԻ ԱՆՎԱՆՈՒՄԸ՝	ՀՀ Կոտայքի մարզի համայնք Նոր Հաճըն քաղաքի Թումանյան փողոցի ասֆալտապատում
ՊԱՏՎԻՐԱՏՈՒ՝	ԿՈՏԱՅՔԻ ՄԱՐԶ ՆՈՐ ՀԱՃԸՆ ՀԱՄԱՅՆՔ Նոր Հաճըն համայնք
ՆԱԽԱԳԾԻ ԿԱԶՄԸ՝	ՃԾ. ՃԿ.
ԲԱՑԹՈՂՄԱՆ ԺԱՄԿԵՏԸ՝	______

ՆԱԽԱԳԾԻ ՀԵՂԻՆԱԿ «ՊՐՈՖ-ԷՔՍՊԵՐՏ» ՍՊԸ

"ПРОФ-ЭКСПЕРТ"
"PROF-EQSPERT"
05015431

ՀԱՅԱՍՏԱՆԻ ՀԱՆՐԱՊԵՏՈՒԹՅԱՆ ՔԱՂԱՔԱՇԻՆՈՒԹՅԱՆ ԿՈՄԻՏԵ

ԼԻՑԵՆԶԻԱ

ՔՊԼ-000990, 1-ին դաս

(սերիան, համարը, դասը)

ՔԱՂԱՔԱՇԻՆԱԿԱՆ ՓԱՍՏԱԹՂԹԵՐԻ ԿԱԶՄՈՒՄ՝ ԲԱՑԱՌՈՒԹՅԱՄԲ ԿՈՆՍՏՐՈՒԿՏՈՐԱԿԱՆ ԵՎ ՃԱՐՏԱՐԱՊԵՏԱԿԱՆ ՄԱՍԵՐԻ

(քաղաքաշինության բնագավառում գործունեության տեսակը)

ՏՐՎԱԾ Է

2024-09-25, «ՊՐՈՖ-ԷՔՍՊԵՐՏ» ՍՊԸ

(լիցենզիան տալու տարեթիվը, ամիսը, օրը, քաղաքաշինության գործունեության սուբյեկտի անվանումը.

ՀՀ, ԱՐԱԳԱԾՈՏՆ, ԱՇՏԱՐԱԿ, ԱՇՏԱՐԱԿ, ՏԻԳՐԱՆ ՄԵԾԻ, 28, 27

գտնվելու վայրը՝ այդ թվում, անհատ ձեռնակատիրոջ դեպքում՝ անունը, ազգանունը և բնակության վայրը)

Գործողության ժամկետը՝ 25.09.2029թ.

(օրը, ամիսը, տարեթիվը)

ՀԱԿԻՉ ՀԱՄԱՐ՝ **UG2F-8D91-AA9B-FBF2**

Սույն փաստաթուղթը տրված է բացառապես էլեկտրոնային եղանակով: Փաստաթղթի վավերականության ստուգումն ու էլեկտրոնային բնօրինակի ներբեռնումը հնարավոր է իրականացնել https://verify.e-gov.am Հայաստանի Հանրապետության պաշտոնական փաստաթղթերի վավերականության ստուգման միասնական համակարգի կայքում մուտքագրելով հսկիչ համարը կամ սքանավորելով արագ արձագանքման ծածկագիրը (QR Code):

ACE Scanner

ՀԱՅԱՍՏԱՆԻ ՀԱՆՐԱՊԵՏՈՒԹՅԱՆ ՔԱՂԱՔԱՇԻՆՈՒԹՅԱՆ ԿՈՄԻՏԵ

ԼԻՑԵՆԶԻԱՅԻ ՆԵՐԴԻՐ

ՔՊՆ-000990-09

(ներդիրի սերիան, համարը)

«ՊՐՈՖ-ԷՔՍՊԵՐՏ» ՍՊԸ

(լիցենզավորված քաղաքաշինության գործունեության սուբյեկտի անվանումը)

ՏՐԱՆՍՊՈՐՏԱՅԻՆ ՈՒՂԻՆԵՐ (ԱՎՏՈՄՈԲԻԼԱՅԻՆ ՃԱՆԱՊԱՐՀՆԵՐ, ԵՐԿԱԹՈՒՂԱՅԻՆ ԳԾԵՐ ԵՎ ՕԴԱՆԱՎԱԿԱՅԱՆՆԵՐ, ԱՐՀԵՍՏԱԿԱՆ ԿԱՌՈՒՑՎԱԾՔՆԵՐ՝ ԿԱՄՈՒՐՋՆԵՐ, ԹՈՒՆԵԼՆԵՐ, ՈՒՂԵԱՆՑՆԵՐ, ԷՍՏԱԿԱԴԱՆԵՐ, ՀԵՆԱՊԱՏԵՐ ԵՎ ԱՅԼՆ)

(քաղաքաշինության բնագավառում գործունեության ենթատեսակը)

01.10.2024թ.

(ներդիրը տալու օրը, ամիսը, տարեթիվը)

Գործողության ժամկետը՝ 25.09.2029թ.

(օրը, ամիսը, տարեթիվը)

Ներդիրը վավերական է լիցենզիայի առկայության դեպքում

ՀՍԿԻՉ ՀԱՄԱՐ՝ UG96-1A32-8E86-8B1E

Սույն փաստաթուղթը տրված է բացառապես էլեկտրոնային եղանակով: Փաստաթղթի վավերականության ստուգումն ու էլեկտրոնային բնօրինակի ներբեռնումը հնարավոր է իրականացնել https://verify.e-gov.am Հայաստանի Հանրապետության պաշտոնական փաստաթղթերի վավերականության ստուգման միասնական համակարգի կայքում մուտքագրելով հսկիչ համարը կամ սքանավորելով արագ արձագանքման ծածկագիրը (QR Code):

ACE Scanner

Պատասխանատու մասնագետի/ների անձնագրային տվյալներ	հավաստագրի սերիա	հավաստագրի համար	ստանալու օր, ամիս, տարեթիվ
ՄՅԱՍՆԻԿ ԿՈՍՏԱՆՅԱՆ	Հ	001887	2024-09-12

ՀԱԿԻՉ ՀԱՄԱՐ՝ UG96-1A32-8E86-8B1E
Սույն փաստաթուղթը տրված է բացառապես էլեկտրոնային եղանակով: Փաստաթղթի վավերականության ստուգումն ու էլեկտրոնային բնօրինակի ներբեռնումը հնարավոր է իրականացնել https://verify.e-gov.am Հայաստանի Հանրապետության պաշտոնական փաստաթղթերի վավերականության ստուգման միասնական համակարգի կայքում մուտքագրելով հսկիչ համարը կամ սքանավորելով արագ արձագանքման ծածկագիրը (QR Code):

ACE Scanner

Թերթ	Անվանումը	Ծանոթություն
1	Բովանդակություն	
2	Բացատրագիր	
3	Ժամանակացույց, սկզբում և վերջում տեղադրվող տիպային նշաններ	
4	Ասֆալտապատվող փողոցի չափագրման հատակագիծ Մ1:1000	
5	Ասֆալտապատվող փողոցի չափագրման հատակագիծ Մ1:1000	
6	Ասֆալտապատվող փողոցի կահավորման հատակագիծ Մ1:1000	
7	Ասֆալտապատվող փողոցի կահավորման հատակագիծ Մ1:1000	
8	Ասֆալտապատվող փողոցի երկայնական կտրվածք և տիպային լայնական կտրվածք Մ1:5000	
9	Ծածկի կառուցում հարակցման մասերում	
10	Հետիոտն անցումներում (արհեստական անհարթության դեպքում), մայթերի կոնտրուկցիա և անձրևատար հորի կտրվածք	
11	Երթևեկության կարգավորման սխեմա	

Փոփ	Տղմ.քան.	Թերթ	Փաստ.թիվ	Ստորագ.	Թվակ.	ՆԱԽԱՏԵՍՎՈՒՄ Է ՀՀ ԿՈՏԱՅՔԻ ՄԱՐԶԻ ՆՈՐ ՀԱՃԸՆ ՀԱՄԱՅՆՔԻ ՆՈՐ ՀԱՃԸՆ ՔԱՂԱՔԻ ԹՈՒՄԱՆՅԱՆ ՓՈՂՈՑԻ ՃԱՆԱՊԱՐՀԻ ԱՍՖԱԼՏԱՊԱՏՈՒՄ		
Տնօրեն		Գ. Կարապետյան				Շինարարական մաս	Փուլ: ԱՆ	Թերթ: 1 / Թերթեր: 11
Ճարտարագետ նախագծող		Մ. Կոստանյան				ԲՈՎԱՆԴԱԿՈՒԹՅՈՒՆ	<<Պրոֆ-Էքսպերտ>> ՍՊԸ Լից. ՔՊԼ N 000990	
Նախագծող		Ա. Աղաբեկյան						

ԲԱՑԱՏՐԱԳԻՐ

Սույն նախագծով նախատեսվում է ՀՀ Կոտայքի մարզի Նոր Հաճըն համայնքի Նոր Հաճըն քաղաքի Թումանյան փողոցի սկզբնամասի ասֆալտապատման աշխատանքների նախագծերը:

Նախագիծը կազմվել է ըստ Նոր Հաճընի համայնքապետարանի տրված առաջադրանքի:

Նախագծային աշխատանքները կատարվել են ՀՀՇՆ 32-01-2022 նորմաների և պահանջների համաձայն. AutoCad և Civil3D համակարգչային ծրագրերով:

կատարվել է տեղագրական հանույթ TRIMBLE R8S GPS ROVER գործիքով ARM WGS-84 գեոդեզիական ցանցով հորիզոնական սխալանքը կարող է լինել 8 մմ գումարած 1 մմ յուրաքանչյուր կիլոմետրի համար, իսկ ուղղահայաց սխալանքը՝ 15 մմ գումարած 1 մմ յուրաքանչյուր կիլոմետրի համար:

Ըստ տեխնիկական առաջադրանքի ճանապարհի պարամետրերը ընտրվել են

- երթևեկելի մասը - շարժման շերտերի լայնությունը՝ նախատեսվում է իրականացնել ըստ տեղանքի:

Հիմնվելով ակնադիտական, երկրաբանական, շրջակա միջավայրի պահպանության միջոցառումների ուսումնասիրությունների վրա, նախագծով նախատեսվում է իրականացնել հետևյալ աշխատանքները.

Նախատեսվում է

- Կատարել հողային աշխատանքներ
- Վերականգնել ճանապարհային հողային պաստառը
- Կառուցել ճանապարհային հագուստը

Հատակագծում ճանապարհների ծրագիծը մաքսիմալ նմանեցված է ճանապարհի գոյություն ունեցող ծրագծին, այն բաղկացած է ուղղագծային և շրջադարձի անկյուններով, որոնց շառավիղները նախատեսված են 7մետրից ոչ պակաս, մինչը 635մ:

Լայնական կտրվածքում, երթևեկելի մասի թեքությունը 20‰ է:

Երկայնական կտրվածքում առավելագույն թեքությունը կազմում է 92.00‰, իսկ մինիմումը՝ 29.00‰:

Հետախուզական աշխատանքների ժամանակ կատարվել է տախեոմետրական հանույթ 1:200 մասշտաբի:

Երկայնական կտրվածքը հիմնականում թողնվել է նույնը:

Մանրամասն ներկայացված է ճանապարհի երկայնական կտրվածք գծագրում:

Նախատեսվում է իրականացնել պատվածք, ըստ պատվիրատուի պահանջի երկշերտ

Մանրահատիկ խիտ տաք ա/բ h=4սմ տիպ "Բ" ԳՕՍՏ 9128-2013
Խոշորահատիկ խիտ տաք ա/բ h=6սմ տիպ "Բ" ԳՕՍՏ 9128-2013
Խճավազային հիմք (C-5) h=12սմ ԳՕՍՏ 25607-2009
Հատիկավոր ենթահիմք (ավազակոպիճ) h=12սմ ԳՕՍՏ 25607-2009

Շինարարության ժամանակ անհրաժեշտ է հատուկ ուշադրություն դարձնել շրջակա միջավայրին: Շինարարական աշխատանքների կատարման ժամանակ անհրաժեշտ է խնամքով վերաբերվել մոտակա ծառերին և թփերին, պահպանելով նրանք վնասումից և ոչնչացումից:

Աշխատանքների ավարտից հետո անհրաժեշտ է մաքրել շրջակա տարածքը ավելորդ բնահողից և շին աղբից տեղափոխելով այն լցակույտ:

Շինարարությանժամանակ պետք է պահպանել հետևյալ նորմատիվային փաստաթղթերը.

ՀՀՇՆ 13-02-2022 ,Աշխատանքի անվտանգությունը շինարարությունում, ՀՀՇՆ I-3.01.01-2008 ,Շինարարական արտադրության կազմակերպումե, ՀՀՇՆ 52-01-,Բետոնե և երկաթբետոնե կոնստրուկցիաներե, ՀՀՇՆ 40-01.03-2022 ,Կոյուղի. Արտաքին ցանցեր և կառուցվածքներե և ՀՀՇՆ 30-02-2022 ,Տարածքի բարեկարգումե շինարարական նորմերին:

Շինարարության ժամանակ հաշվի առնել գոյություն ունեցող ստորգետնյա ինժեներական կառուցվածքները /գազատար, ջրատար խողովակաշարեր, կապի և էլեկտրո մալուխներ/ տեղյակ պահելով համապատասխան կազմակերպություններին:

Բնապահպանական բոլոր միջոցառումները պետք է իրականացնել բնապահպանական կառավարման պլանին համապատասխան:

Ըստ ՀՀ կառավարության 2016թ–ի սեպտեմբերի 29–ի նիստի թիվ 38 արձանագրային որոշման անհրաժեշտ է կազմել մեթոդաբանություն ծածկի որակի գնահատման ընթացքում անհարթության միջազգային ցուցչի (ամց) չափանիշի փորձարկում: Ծածկը գնահատելու ամենակարևոր պայմաններից մեկը երթևեկելու որակն է: Ճանապարհի անհարթության կամ հարթության ստուգումներն իրականացվում են ծածկի վիճակը մշտադիտարկելու համար՝ նոր և վերանորոգված ծածկով երթևեկելու որակը գնահատելու նպատակով:

Անհարթության աստիճանի փոփոխությունը զգալի ազդեցություն ունի տնտեսական արդյունքների վրա: ԱՄՑ–ի չափումը թույլ է տալիս.

1. Իրականացնել օբյեկտիվ ծախսեր–օգուտներ վերլուծություն՝ սահմանափակ կապիտալ ռեսուրսների բաշխումն օպտիմալացնելու նպատակով:
2. Գնահատել ծրագրի փաստացի վերջնարդյունքները և դրանք համեմատել ակնկալվող վերջնարդյունքների հետ:
3. Հարթ ծածկերն ապահովում են հարմարավետություն, ստեղծում են տրանսպորտային միջոցների՝ ճանապարհով ավելի արդյունավետ շարժի հնարավորություն, բարձրացնում են երթևեկության օպտիմալ արագությունները, պահպանում են երթևեկության հոսքը, կրճատում են անվտանգության հետ կապված ռիսկերն օգտագործողների և նրանց տրանսպորտային միջոցների համար, ինչպես նաև կարող են բարձրացնել վառելիքի ծախսի արդյունավետությունը՝ ճանապարհնօգտագործողների համար հանգեցնելով երթևեկելու ավելի ցածր ծախսերի:

Անհարթության միջազգային ցուցանիշը (ԱՄՑ) պրոֆիլի տատանումների մաթեմատիկական բացարձակ գումարն է, որը նկարագրում է տրանսպորտային միջոցների վիբրացիա առաջացնող՝ ծածկի անհարթությունը:

ԱՄՑ–ի արժեքն սովորաբար ստացվում է հատուկ սարքավորման միջոցով, որը ցույց է տալիս ճանապարհի հատվածի հարթությունը:

ԱՄՑ–ն հաշվարկվում է որպես մոդելավորված կախոցի գծային շարժման հանրագումար՝ բերված պրոֆիլի երկարության, որի չափման միավորն է մ/կմ կամ մմ/մ:

Տվյալ ճանապարհահատվածի համար կախված ճանապարհի երկարությունից, անհրաժեշտ է իրականացնել ԱՄՑ ստուգում:

Փոփ	Տղմ. քան	Թերթ	Փաստ. թիվ	Ստորագ.	Թվակ.	ՆԱԽԱՏԵՍՎՈՒՄ Է ՀՀ ԿՈՏԱՅՔԻ ՄԱՐԶԻ ՆՈՐ ՀԱՃԸՆ ՀԱՄԱՅՆՔԻ ՆՈՐ ՀԱՃԸՆ ՔԱՂԱՔԻ ԹՈՒՄԱՆՅԱՆ ՓՈՂՈՑԻ ՃԱՆԱՊԱՐՀԻ ԱՍՖԱԼՏԱՊԱՏՈՒՄ			
Տնօրեն		Գ. Կարապետյան				Շինարարական մաս	Փուլ	Թերթ	Թերթեր
							ՄՆ	2	11
Ճարտարագետ նախագծող		Մ. Կոստանյան				ԲԱՑԱՏՐԱԳԻՐ	<<Պրոֆ-Էքսպերտ>> ՍՊԸ Լից. ՔՊԼ N 000990		
Նախագծող		Ա. Աղաբեկյան							

Օրացուցային գրաֆիկ

ՀՀ Կոտայքի մարզի Նոր Հաճըն համայնքի Նոր Հաճըն քաղաքի Թումանյան փողոցի սկզբնամասի ասֆալտապատում

ասֆալտապատման աշխատանքների իրականացման

N	Աշխատանքների անվանումը	1 ամիս	2 ամիս	3 ամիս	4 ամիս
1	Լաբորատոր աշխատանքներ	■	■	■	■
2	Հողային աշխատանքներ	■	■		
3	Ճանապարհային պատվածք		■	■	■
4	Կողնակներ			■	■
5	Ջրթող խողովակներ		■	■	
6	Ջրահեռացման վաքեր		■	■	

ՕԲՅԵԿՏԻ ԱՆՎԱՆՈՒՄԸ ....

ՊԱՏՎԻՐԱՏՈՒ ....

ԿԱՊԱԼԱՌՈՒ ....

ՇԻՆԱՐԱՐԱԿԱՆ ԱՇԽԱՏԱՆՔՆԵՐԻ ՍԿԻԶԲԸ ....

ՇԻՆԱՐԱՐԱԿԱՆ ԱՇԽԱՏԱՆՔՆԵՐԻ ՎԵՐՋԸ ....

ԼՐԱՑՈՒՑԻՉ ՏԵՂԵԿՈՒԹՅՈՒՆՆԵՐԻ ՀԱՄԱՐ ԶԱՆԳԵԼ ՀԵՌ. ....

Փոփ	Տրմ քան.	Թերթ	Փաստ.թիվ	Ստորագ.	Թվակ.
Տնօրեն		Գ.Կարապետյան			
Ճարտարագետ նախագծող		Մ. Կոստանյան			
Նախագծող		Ա. Աղաբեկյան			

ՆԱԽԱՏԵՍՎՈՒՄ Է ՀՀ ԿՈՏԱՅՔԻ ՄԱՐԶԻ ՆՈՐ ՀԱՃԸՆ ՀԱՄԱՅՆՔԻ ՆՈՐ ՀԱՃԸՆ ՔԱՂԱՔԻ ԹՈՒՄԱՆՅԱՆ ՓՈՂՈՑԻ ՃԱՆԱՊԱՐՀԻ ԱՍՖԱԼՏԱՊԱՏՈՒՄ

	Փուլ	Թերթ	Թերթեր
Շինարարական մաս	ԱՆ	3	11

Ժամանակացույց և աշխատանքների սկզբում և վերջում տեղադրվող տիպային նշան

«Պրոֆ-Էքսպերտ» ՍՊԸ
Լից. ՇՂԼ N 000990

PDF Scanner ACE Scanner

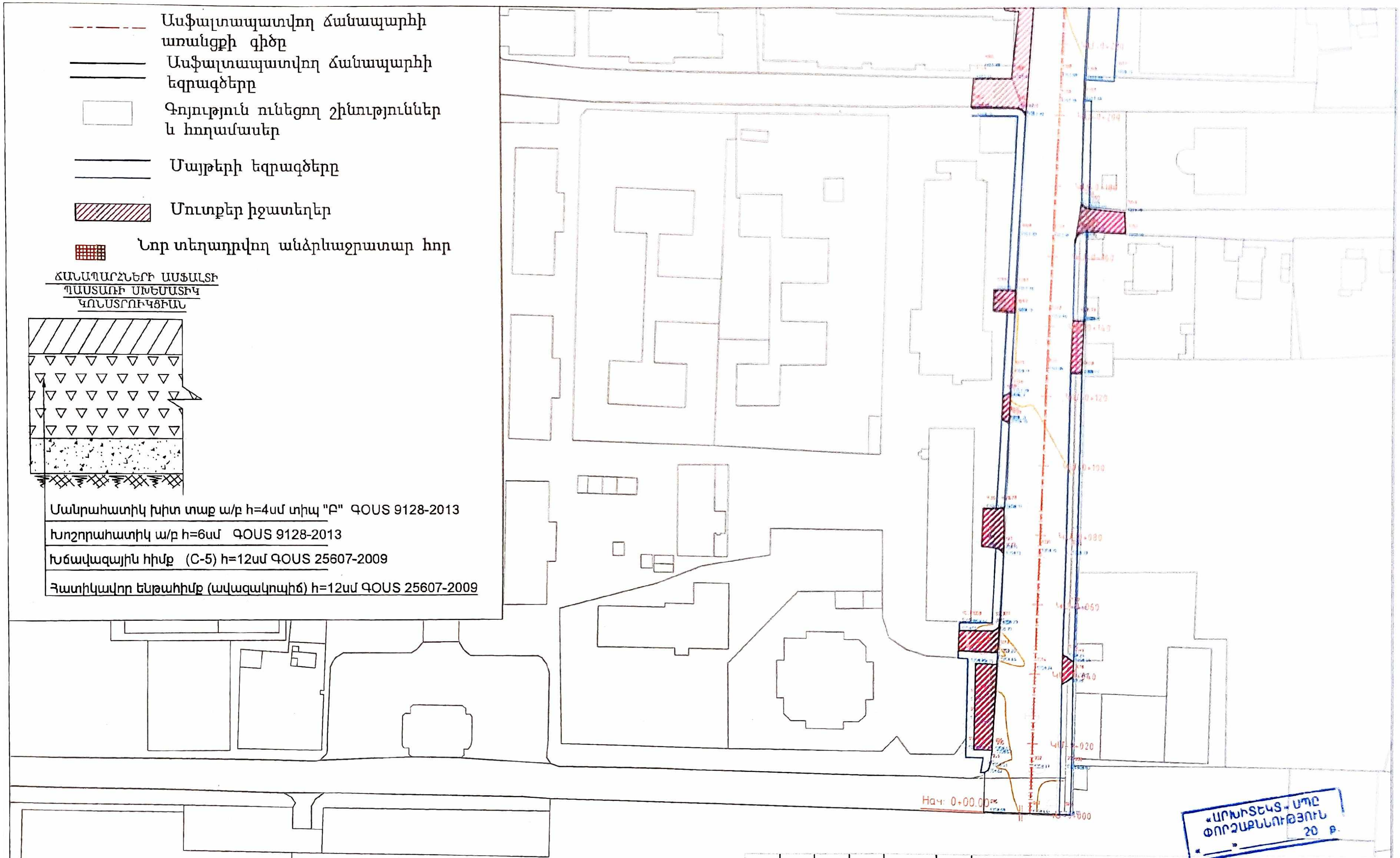

Փոփ.	Տոմ.քան.	Թերթ	Փաստ.թիվ	Ստորագ.	Թվակ.	ՆԱԽԱՏԵՍՎՈՒՄ Է ՀՀ ԿՈՏԱՅՔԻ ՄԱՐԶԻ ՆՈՐ ՀԱՃԸՆ ՀԱՄԱՅՆՔԻ ՆՈՐ ՀԱՃԸՆ ՔԱՂԱՔԻ ԹՈՒՄԱՆՅԱՆ ՓՈՂՈՑԻ ՃԱՆԱՊԱՐՀԻ ԱՍՖԱԼՏԱՊԱՏՈՒՄ			
Նախագծող	Գ. Կարապետյան					Շինարարական մաս	Փուլ	Թերթ	Թերթեր
							ԱՆ	4	11
Ճարտարագետ նախագծող	Մ. Կոստանյան					Ասֆալտապատվող չափագրման հատակագիծ Մ1:1000	<<Պրոֆ-Էքսպերտ>> ՍՊԸ Լից. ՔՊԼ N 000990		
Նախագծող	Ա. Աղաբեկյան								

Ասֆալտապատվող ճանապարհի առանցքի գիծը

Ասֆալտապատվող ճանապարհի եզրագծերը

Գոյություն ունեցող շինություններ և հողամասեր

Մայթերի եզրագծերը

Մուտքեր իջատեղեր

Նոր տեղադրվող անձրևաջրատար հոր

ՃԱՆԱՊԱՐՀՆԵՐԻ ԱՍՖԱԼՏԻ ՊԱՍՏԱՌԻ ՍԽԵՄԱՏԻԿ ԿՈՆՍՏՐՈՒԿՑԻԱՆ

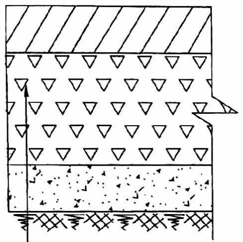

Մանրահատիկ խիտ տաք ա/բ h=4սմ տիպ "Բ" ԳՕՍՏ 9128-2013

Խոշորահատիկ ա/բ h=6սմ ԳՕՍՏ 9128-2013

Խճավազային հիմք (C-5) h=12սմ ԳՕՍՏ 25607-2009

Հատիկավոր ենթահիմք (ավազակոպիճ) h=12սմ ԳՕՍՏ 25607-2009

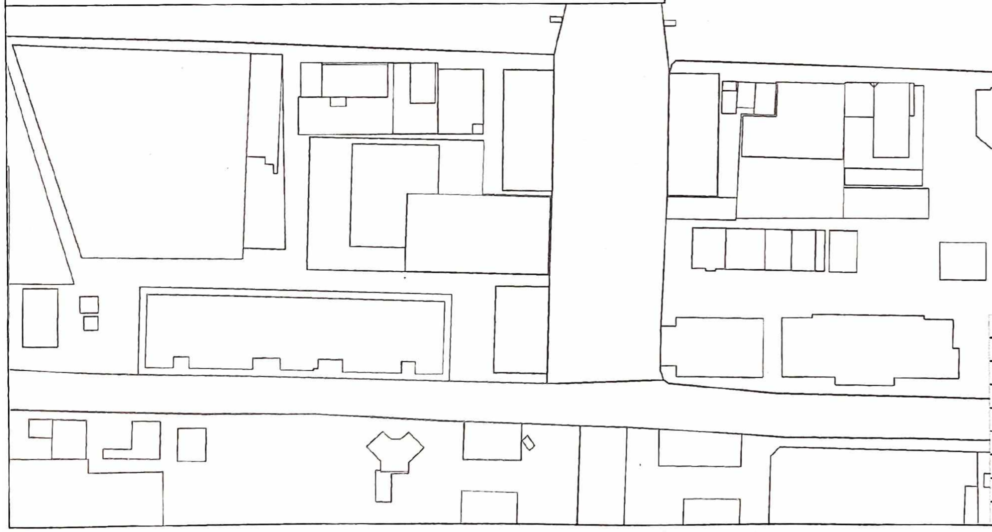

						ՆԱԽԱՏԵՍՎՈՒՄ Է ՀՀ ԿՈՏԱՅՔԻ ՄԱՐԶԻ ՆՈՐ ՀԱՃԸՆ ՀԱՄԱՅՆՔԻ ՆՈՐ ՀԱՃԸՆ ՔԱՂԱՔԻ ԹՈՒՄԱՆՅԱՆ ՓՈՂՈՑԻ ՃԱՆԱՊԱՐՀԻ ԱՍՖԱԼՏԱՊԱՏՈՒՄ
Փոփ	Տղմ.քան	Թերթ	Փաստ.թիվ	Ստորագ.	Թվակ.	
Նախագծող		Գ. Կարապետյան				Շինարարական մաս · Փուլ: ԱՆ · Թերթ: 5 · Թերթեր: 11
Ճարտարագետ նախագծող		Ս. Կոստանյան				Ասֆալտապատվող չափագրման հատակագիծ Մ1:1000 · <<Պրոֆ-Էքսպերտ>> ՍՊԸ Լից. ԲՊԼ N 000990
Նախագծող		Ա. Աղաբեկյան				

— — Ասֆալտապատվող ճանապարհի գծանշում

Ասֆալտապատվող ճանապարհի եզրագծերը

Գոյություն ունեցող շինություններ և հողամասեր

Մայթերի եզրագծերը

Մուտքեր իջատեղեր

Նոր տեղադրվող անձրևաջրատար հոր

ՃԱՆԱՊԱՐՀՆԵՐԻ ԱՍՖԱԼՏԻ ՊԱՍՏԱՌԻ ՍԽԵՄԱՏԻԿ ԿՈՆՍՏՐՈՒԿՑԻԱՆ

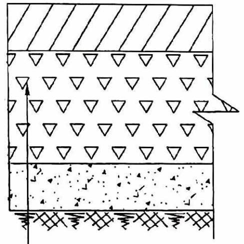

Մանրահատիկ խիտ տաք ա/բ h=4սմ տիպ "Բ" ԳՕՍՏ 9128-2013

Խոշորահատիկ ա/բ h=6սմ ԳՕՍՏ 9128-2013

Խճավազային հիմք (C-5) h=12սմ ԳՕՍՏ 25607-2009

Հատիկավոր ենթահիմք (ավազակոպիճ) h=12սմ ԳՕՍՏ 25607-2009

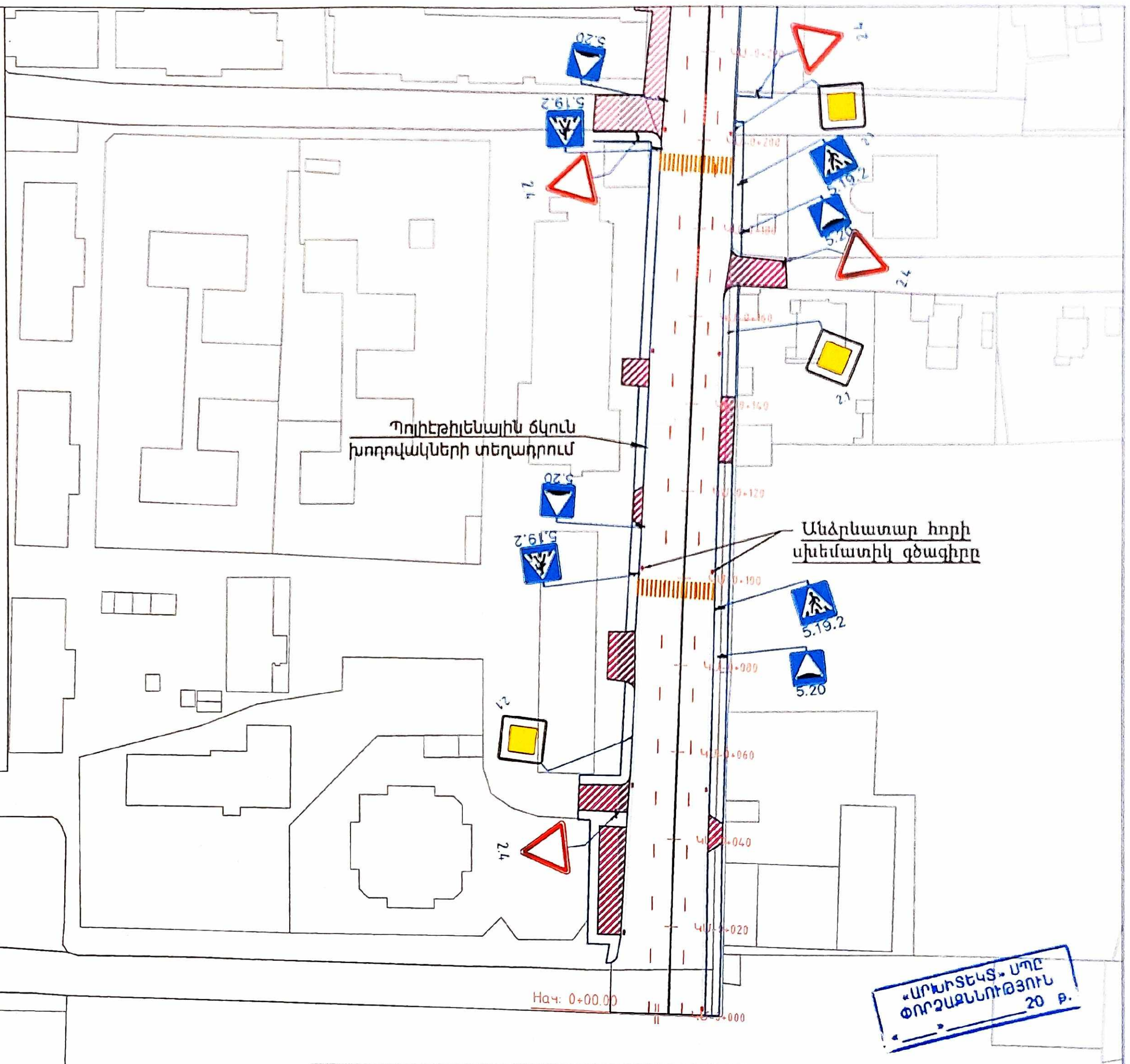

						ՆԱԽԱՏԵՍՎՈՒՄ Է ՀՀ ԿՈՏԱՅՔԻ ՄԱՐԶԻ ՆՈՐ ՀԱՃԸՆ ՀԱՄԱՅՆՔԻ ՆՈՐ ՀԱՃԸՆ ՔԱՂԱՔԻ ԹՈՒՄԱՆՅԱՆ ՓՈՂՈՑԻ ՃԱՆԱՊԱՐՀԻ ԱՍՖԱԼՏԱՊԱՏՈՒՄ			
Փոփ	Տոմ.քան.	Թերթ	Փաստ.թիվ	Ստորագ.	Թվակ.				
Նախագծող		Գ. Կարապետյան				Շինարարական մաս	Փուլ	Թերթ	Թերթեր
							ԱՆ	6	11
Ճարտարագետ նախագծող		Մ. Կոստանյան				Ասֆալտապատվող կահավորման հատակագիծ Մ1:1000	<<Պրոֆ-Էքսպերտ>> ՍՊԸ Լից. ՔՊԼ N 000990		
Նախագծող		Ա. Աղաբեկյան							

— — (red dashed line)	Ասֆալտապատվող ճանապարհի գծանշում
═ (double line)	Ասֆալտապատվող ճանապարհի եզրագծերը
▭	Գոյություն ունեցող շինություններ և հողամասեր
═ (blue double line)	Մայթերի եզրագծերը
▨	Մուտքեր իջատեղեր
▦	Նոր տեղադրվող անձրևաջրատար հոր

ՃԱՆԱՊԱՐՀՆԵՐԻ ԱՍՖԱԼՏԻ ՊԱՍՏԱՌԻ ՍԽԵՄԱՏԻԿ ԿՈՆՍՏՐՈՒԿՑԻԱՆ

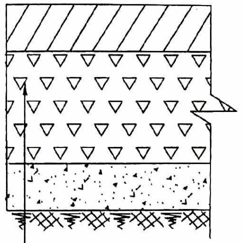

Մանրահատիկ խիտ տաք ա/բ h=4սմ տիպ "Բ" ԳՕՍՏ 9128-2013

Խոշորահատիկ ա/բ h=6սմ ԳՕՍՏ 9128-2013

Խճավազային հիմք (C-5) h=12սմ ԳՕՍՏ 25607-2009

Հատիկավոր ենթահիմք (ավազակոպիճ) h=12սմ ԳՕՍՏ 25607-2009

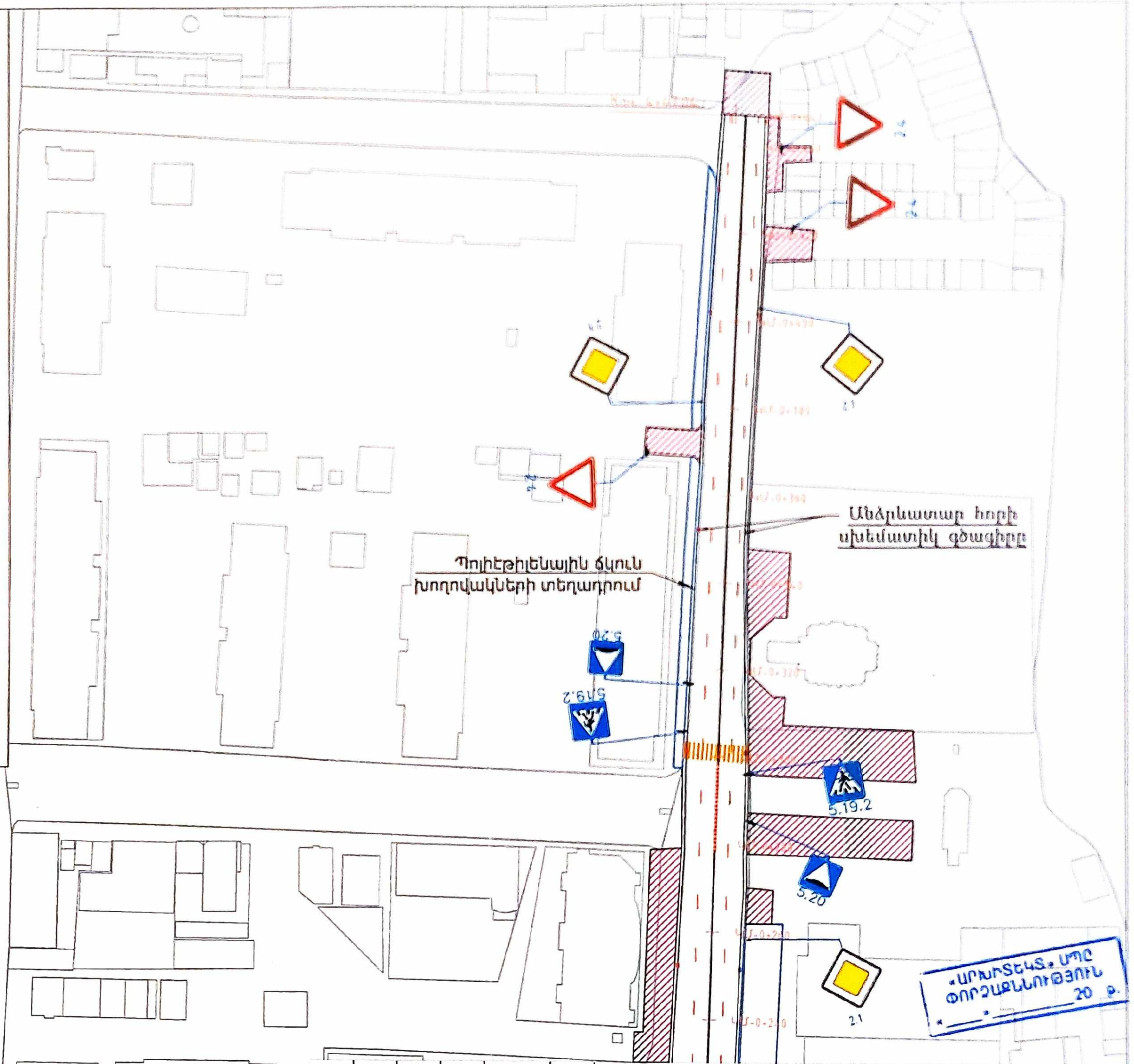

						ՆԱԽԱՏԵՍՎՈՒՄ Է ՀՀ ԿՈՏԱՅՔԻ ՄԱՐԶԻ ՆՈՐ ՀԱՃԸՆ ՀԱՄԱՅՆՔԻ ՆՈՐ ՀԱՃԸՆ ՔԱՂԱՔԻ ԹՈՒՄԱՆՅԱՆ ՓՈՂՈՑԻ ՃԱՆԱՊԱՐՀԻ ԱՍՖԱԼՏԱՊԱՏՈՒՄ			
Փոփ	Տոմ.քան.	Թերթ	Փաստ.թիվ	Ստորագ.	Թվակ.				
Նախագծող		Գ. Կարապետյան		[signature]		Շինարարական մաս	Փուլ	Թերթ	Թերթեր
							ԱՆ	7	11
Ճարտարագետ նախագծող		Մ. Կոստանյան		[signature]		Ասֆալտապատվող կահավորման հատակագիծ Մ1:1000	«Պրոֆ-Էքսպերտ» ՍՊԸ Լից. ՔՊԼ N 000990		
Նախագծող		Ա. Աղաբեկյան		[signature]					

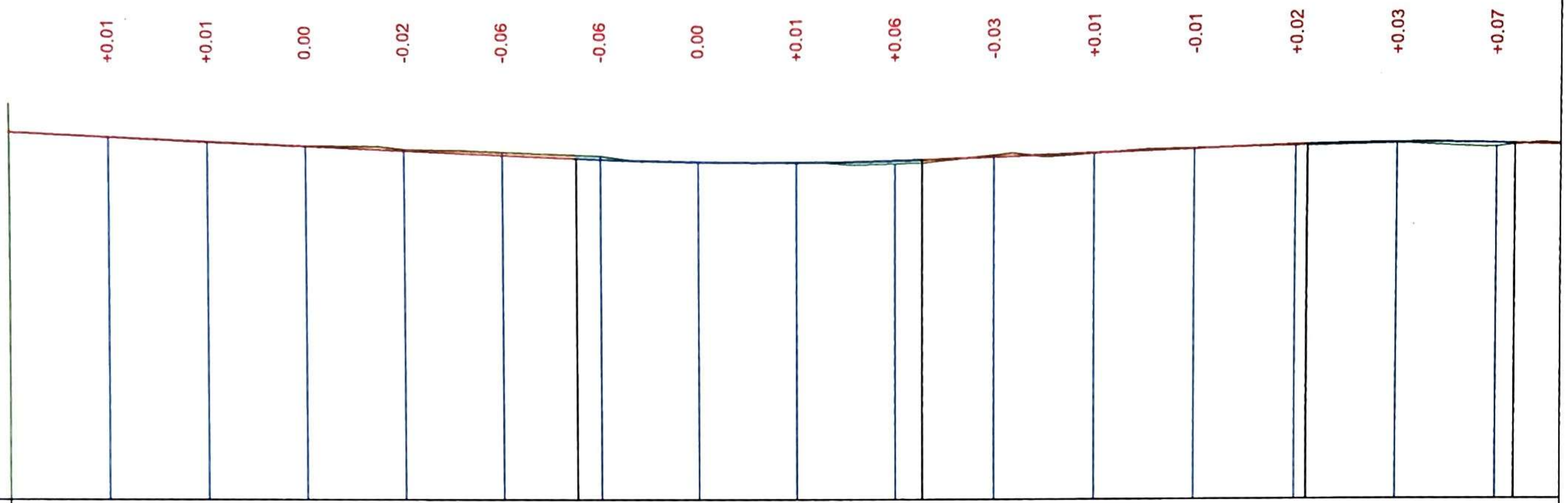

М 1:1000 по горизонтали
М 1:100 по вертикали

Տեղանքի տեսակը ըստ խոնավության																	
Նախագծային տվյալներ	Լայնական պրոֆիլի տեսակը Ձախ																
Նախագծային տվյալներ	Լայնական պրոֆիլի տեսակը Աջ																
Նախագծային տվյալներ	Թեքություն, ‰ ուղղահայաց կոր, մ	115,03					4,51‰	15,03	1+50,26 R - 9893 K - 70,5		85,49	2.61‰			76,84	62,33 2+86,59 R - 9283	03,76 1,85‰ 9,39
Նախագծային տվյալներ	Առանցքի նիշերը, մ	1358,44	1358,35	1358,26	1358,17	1358,08	1357,99	1357,90	1357,84	1357,82	1357,84	1357,89	1357,94	1358,00	1358,05	1358,08	1358,08
Փաստացի տվյալներ	Ռելիեֆի նիշերը, մ	1358,44	1358,34	1358,25	1358,17	1358,10	1358,05	1357,96	1357,84	1357,81	1357,78	1357,93	1357,94	1358,01	1358,03	1358,06	1358,01
Փաստացի տվյալներ	Հեռավորությունը, մ	20	20	20	20	20	20	20	20	20	20	20	20	20	20	20	20
Պիկետներ		0					1					2					3
Հատակագծում ճանապարհի ուղիղ և թեք երկարությունները		447,04															

«ԱՐԽԻՏԵԿՏ» ՍՊԸ
ՓՈՐՁԱՔՆՆՈՒԹՅՈՒՆ
«____»__________20 թ.

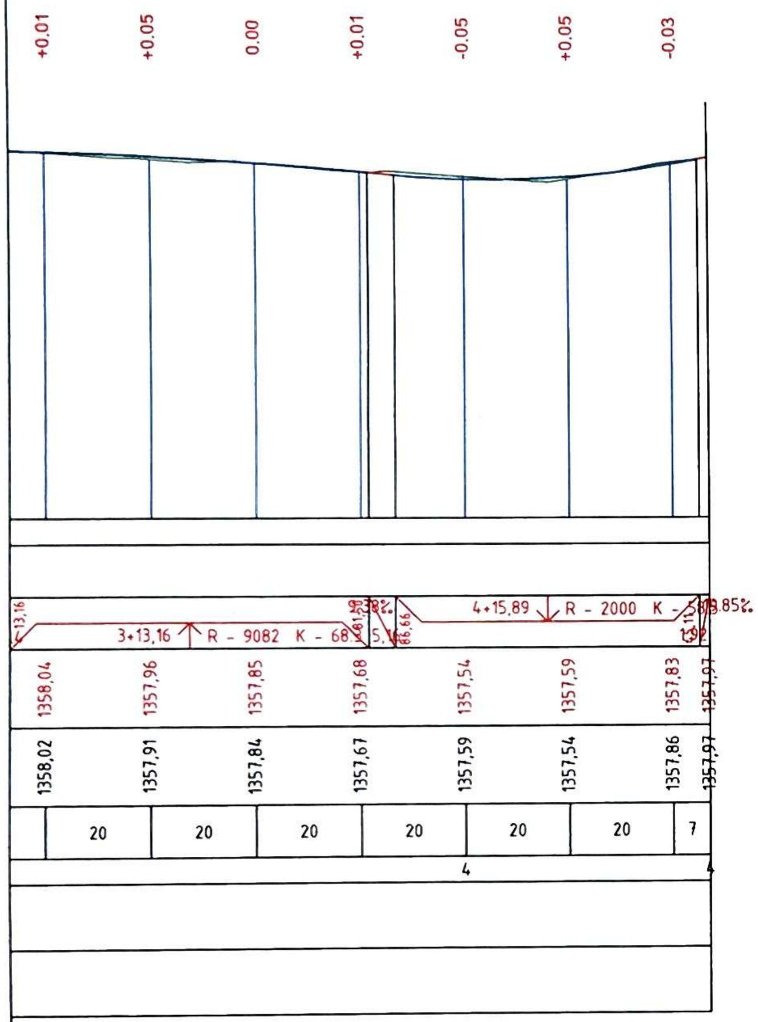

M1:100

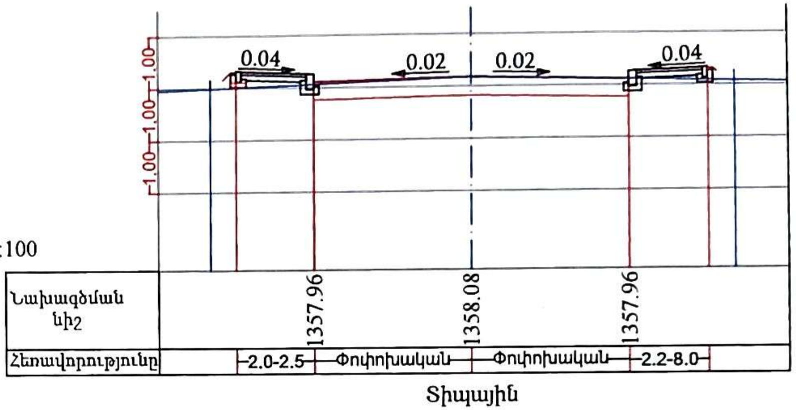

«ԱՐԽԻՏԵԿՏ» ՍՊԸ ՓՈՐՁԱՔՆՆՈՒԹՅՈՒՆ «___» ________ 20 թ.

Փոփ.	Տեղ.քան.	Թերթ	Փաստ.թիվ	Ստորագ.	Ամսաթ.	ՆԱԽԱՏԵՍՎՈՒՄ Է ՀՀ ԿՈՏԱՅՔԻ ՄԱՐԶԻ ՆՈՐ ՀԱՃԸՆ ՀԱՄԱՅՆՔԻ ՆՈՐ ՀԱՃԸՆ ՔԱՂԱՔԻ ԹՈՒՄԱՆՅԱՆ ՓՈՂՈՑԻ ՃԱՆԱՊԱՐՀԻ ԱՍՖԱԼՏԱՊԱՏՈՒՄ
Նախագծող	Գ. Կարապետյան					Շինարարական մաս
Ճարտարագետ նախագծող	Մ. Կոստանյան					Ասֆալտապատվող փողոցի երկայնական կտրվածք և տիպային լայնական կտրվածք Մ1:1000
Նախագծող	Ա. Արաբելյան					<<Պրոֆ-Էքսպերտ>> ՍՊԸ Լից. ՔՊԼ N 000990

Փուլ	Թերթ	Թերթեր
ԱՆ	8	11

Հավասարագոր ճանապարհների փոխհատումներ և հարակցումներ

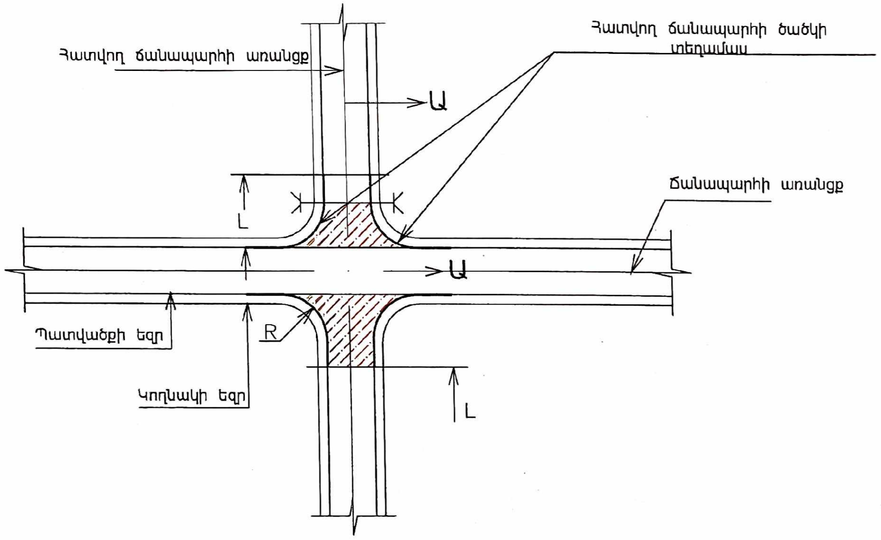

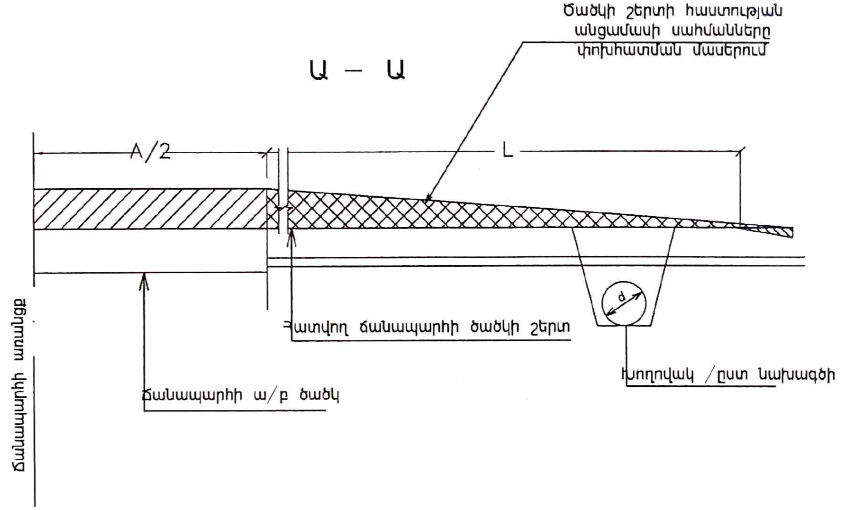

Երկրորդական ճանապարհների փոխհատումներ և հարակցումներ

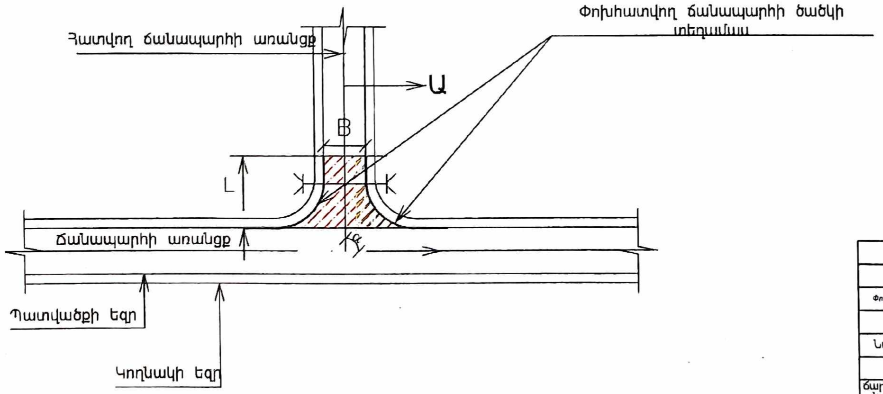

<u>ԾԱՆՈԹՈՒԹՅՈՒՆ</u>

1. Նախագծվող ճանապարհի լայնություն
B – հատվող ճանապարհի լայնություն
d – հատվող ճանապարհին տեղադրվող խողովակի տրամագիծը /ըստ նախագծի
L – հատվող ճանապարհի նորոգման երկարությունը
R – հատվող ճանապարհի կորացման շառավիղը
α – հատվող ճանապարհի կորացման շառավիղը
Ծավալները և չափերը տրված են իջատեղերի և մուտքերի ամփոփագրում

«ԱՐԽԻՏԵԿՏ» ՍՊԸ
ՓՈՐՁԱՔՆՆՈՒԹՅՈՒՆ
« ___ » ________ 20 թ.

Փոփ	Տյմ.քան	Թերթ	Փաստ.թիվ	Ստորագ.	Թվակ.
Նախագծող		Գ. Կարապետյան			
Ճարտարագետ նախագծող		Մ. Կոստանյան			
Նախագծող		Ա. Աղաբեկյան			

ՆԱԽԱՏԵՍՎՈՒՄ Է ՀՀ ԿՈՏԱՅՔԻ ՄԱՐԶԻ ՆՈՐ ՀԱՃԸՆ ՀԱՄԱՅՆՔԻ ՆՈՐ ՀԱՃԸՆ ՔԱՂԱՔԻ ԹՈՒՄԱՆՅԱՆ ՓՈՂՈՑԻ ՃԱՆԱՊԱՐՀԻ ԱՍՖԱԼՏԱՊԱՏՈՒՄ

Շինարարական մաս	Փուլ	Թերթ	Թերթեր
	ԱՆ	9	11

ԾԱԾԿԻ ԿԱՌՈՒՑՈՒՄ ՀԱՐԱԿՑՄԱՆ ՄԱՍԵՐՈՒՄ

<<Պրոֆ-Էքսպերտ>> ՍՊԸ
Լից. ՔՊԼ N 000990

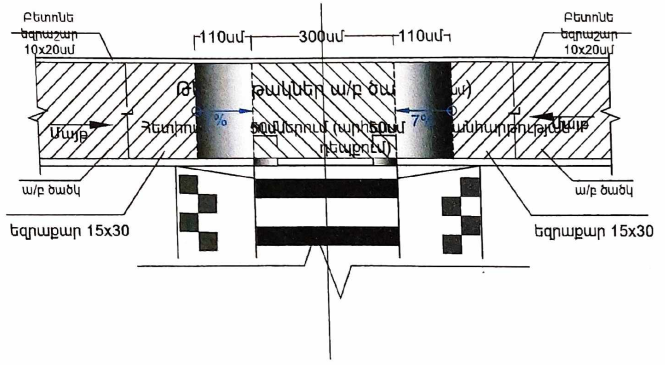

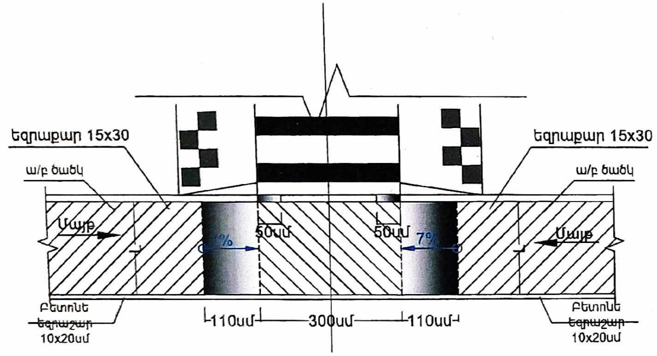

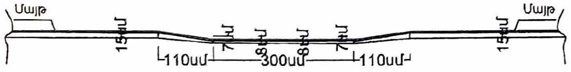

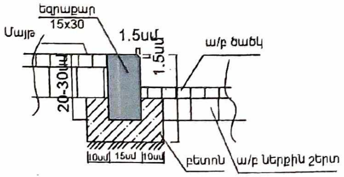

ԱՆՋՐԵՎԱՏԱՐ ՀՈՐԻ ՍԽԵՄԱՏԻԿ ԳԾԱԳԻՐԸ

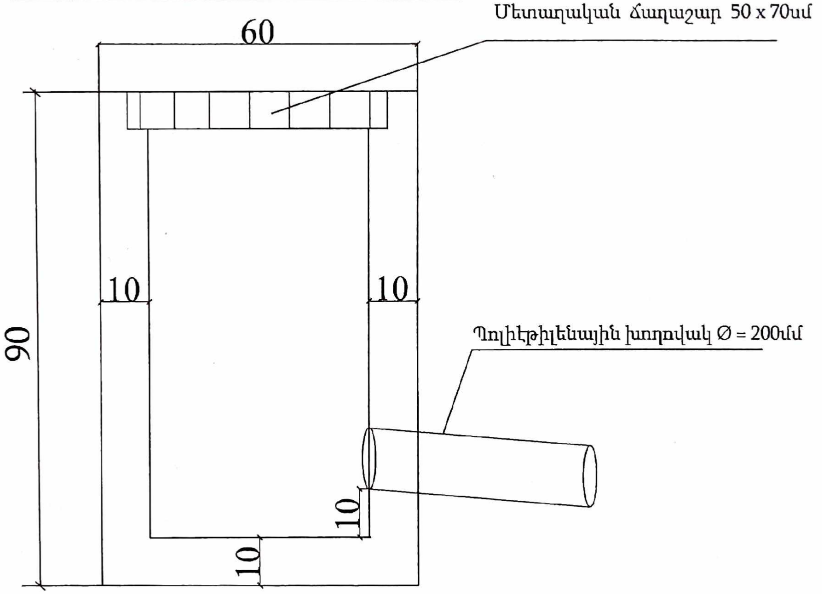

Հանգույց "1"

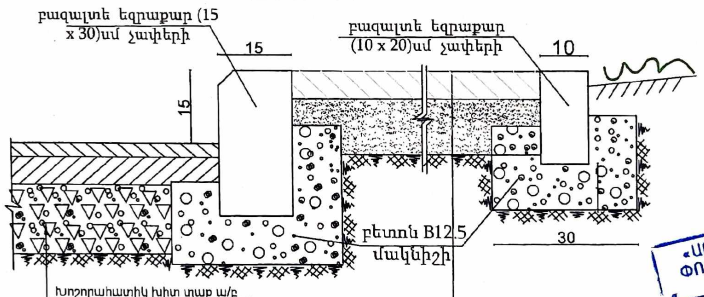

Խոշորահատիկ խիտ տաք ա/բ
h=4սմ տիպ "Բ" ԳՕՍՏ 9128-2013
Մանրահատիկ խիտ տաք ա/բ
h=6սմ տիպ "Բ" ԳՕՍՏ 9128-2013
Խճավազային հիմք (C-5)
h=12սմ ԳՕՍՏ 25607-2009
Հատիկավոր ենթահիմք (ավազակոպիճ)
h=12սմ ԳՕՍՏ 25607-2009

Մանրահատիկ խիտ տաք ա/բ
h=3սմ տիպ "Դ" ԳՕՍՏ 9128-2013
Հատիկավոր ենթահիմք (ավազակոպիճ)
h=12սմ ԳՕՍՏ 25607-2009

«ԱՐԽԻՏԵԿՏ» ՍՊԸ
ՓՈՐՁԱՔՆՆՈՒԹՅՈՒՆ
20 թ.
« ____ » ____

Փոփ	Տեղ.քան.	Թերթ	Փաստ.թիվ	Ստորագ.	Թվակ.	ՆԱԽԱՏԵՍՎՈՒՄ Է ՀՀ ԿՈՏԱՅՔԻ ՄԱՐԶԻ ՆՈՐ ՀԱՃԸՆ ՀԱՄԱՅՆՔԻ ՆՈՐ ՀԱՃԸՆ ՔԱՂԱՔԻ ԹՈՒՄԱՆՅԱՆ ՓՈՂՈՑԻ ՃԱՆԱՊԱՐՀԻ ԱՍՖԱԼՏԱՊԱՏՈՒՄ			
Նախագծող	Գ. Կարապետյան			[signature]		Շինարարական մաս	Փուլ	Թերթ	Թերթեր
							ԱՆ	10	11
Ճարտարագետ նախագծող	Մ. Կոստանյան			[signature]		Հետիոտն անցումներում (արհեստական անհարթության դեպքում), մայթերի կոնստրուկցիա և անձրևատար հորի կտրվածք	<<Պրոֆ-Էքսպերտ>> ՍՊԸ Լից. ՔՊԼ N 000990		
Նախագծող	Ա. Աղաբեկյան			[signature]					

PDF Scanner ACE Scanner

Ճանապարհի նորոգման աշխատանքների իրականացման հատվածի երթևեկության կազմակերպման ժամանակավոր սխեմա /բնակավայրից դուրս/

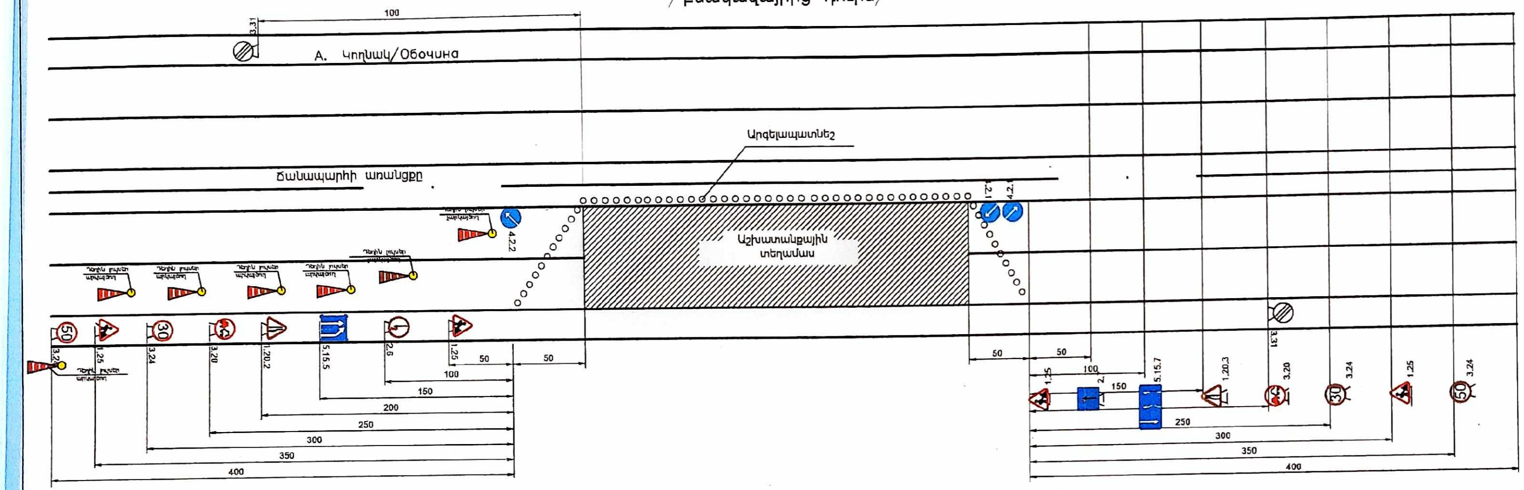

Ճանապարհի նորոգման աշխատանքների իրականացման հատվածի երթևեկության կազմակերպման ժամանակավոր սխեմա /բնակավայրում/

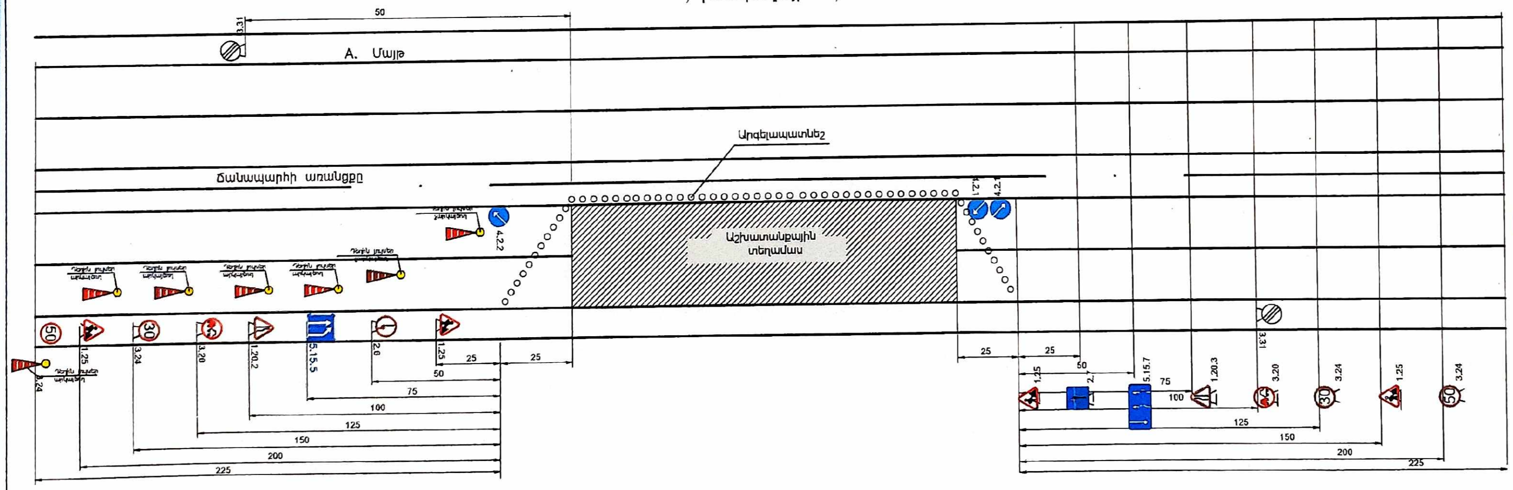

Պայմանական նշաններ

- 1.25 Ճանապարհային աշխատանքներ
- 1.20.2 Ճանապարհի նեղացում
- 1.20.3 Ճանապարհի նեղացում
- 3.20 Վազանցն արգելվում է
- 3.24 Առավելագույն արագության սահմանափակում
- 5.15.5 Գոտու վերջ
- Դեղին արկայծող և չարկայծող լույսեր
- 3.31 Բոլոր սահմանափակում - ների գոտու վերջ
- 4.2.1 Արգելքի շրջանցում աջից
- 4.2.2 Արգելքի շրջանցում ձախից
- 2.6 Հանդիպակաց երթևեկության առավելություն
- 2.7 Առավելություն հանդիպակաց երթևեկության նկատմամբ
- 5.15.7 Երթևեկության ուղղությունը գոտիներով

«ԱՐՈՒՏՍԵՐՏ» ՍՊԸ
ՓՈՐՁԱՔՆՆՈՒԹՅՈՒՆ
« » 20 թ.

Արկայծող լույսերի միջև հեռավորությունը չպետք է գերազանցի 6մ–ը: Արկայծող լույսերը տեղադրվում են
շինհրապարակի երթևեկության կառավարման համար նախատեսված 1–ին նշանից մինչև վերջին նշանը:
Նշանների վրա նույնպես պետք է տեղադրված լինի արկայծող լույսեր:

						ՆԱԽԱՏԵՍՎՈՒՄ Է ՀՀ ԿՈՏԱՅՔԻ ՄԱՐԶԻ ՆՈՐ ՀԱՃԸՆ ՀԱՄԱՅՆՔԻ ՆՈՐ ՀԱՃԸՆ ՔԱՂԱՔԻ ԹՈՒՄԱՆՅԱՆ ՓՈՂՈՑԻ ՃԱՆԱՊԱՐՀԻ ԱՍՖԱԼՏԱՊԱՏՈՒՄ			
Փոփ	Տղմ.քան	Թերթ	Փաստ.թիվ	Ստորագ.	Թվակ.				
						Շինարարական մաս	Փուլ	Թերթ	Թերթեր
Նախագծող	Գ. Կարապետյան						ԱՆ	11	11
Ճարտարագետ նախագծող	Մ. Կոստանյան					ԵՐԹԵՎԵԿՈՒԹՅԱՆ ԿԱՐԳԱՎՈՐՄԱՆ ՍԽԵՄԱ	<<Պրոֆ-Էքսպերտ>> ՍՊԸ Լից. ՔՊԼ N 000990		
Նախագծող	Ա. Ադաբեկյան								

PDF Scanner ACE Scanner